Установка

InfraStruxure Блок распределения питания (PDU) монтируемый в стойку SX

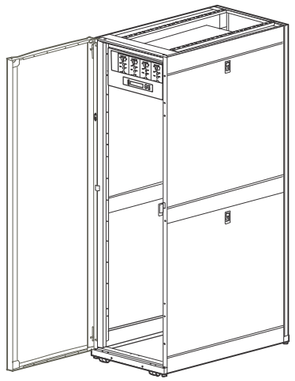

Важная информация по безопасности

⚠ ⚠ ОПАСНОСТЬ

ОПАСНОСТЬ ПОРАЖЕНИЯ ТОКОМ

- Электрооборудование должно быть установлено, обслуживаться и поддерживаться только квалифицированным персоналом. Чтобы удалить модуль распределения питания.
  - Выключите подачу питания на оборудование и выполнять соответствующие процедуры блокировки перед установкой или удалением модуля распределения питания.

    ИЛИ
  - Если ИБП Symmetra PX подает питание на модульный PDU, разместить ИБП в режим работы от батареи (для уменьшения тока короткого замыкания), перед удалением модуля распределения питания. Чтобы разместить ИБП в режим работы от батареи, см ИБП Эксплуатация книга.
- PDU должен быть установлен в соответствии с National Electrical Code или Canadian Electrical Code и всеми применимыми местными правилами.

Несоблюдение этих указаний может привести к смерти или серьезным травмам.

Общая мощность Выкл

❶ Установите на всех Модулях распределения питания APC (PDM) состояние ВЫКЛ.

❷ Установите автоматический выключатель постоянного тока в положение ВЫКЛ.

❸ Если выключателем является ИБП, установите ИБП и его выключатель в положение ВЫКЛ.

❹ Отсоедините входные кабели от выключателя постоянного тока ИБП.

Выравнивание монтажного шкафа

Система должна быть установлена на ровной поверхности. Выравнивающие ножки способны обеспечить стабильную опору, однако они не предназначены для обеспечения устойчивости на поверхности, имеющей сильный уклон.

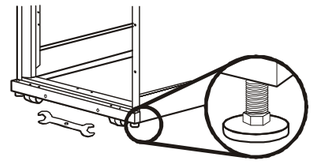

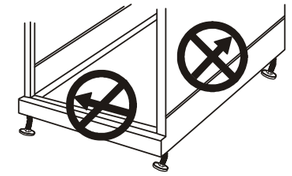

❶ Используйте гаечный ключ 13/14 мм, чтобы отрегулировать выравнивающие ножки.

❷ Убедитесь, что система устойчива.

❸ Не передвигайте шкаф после того, как были отрегулированы выравнивающие ножки.

Входные кабели

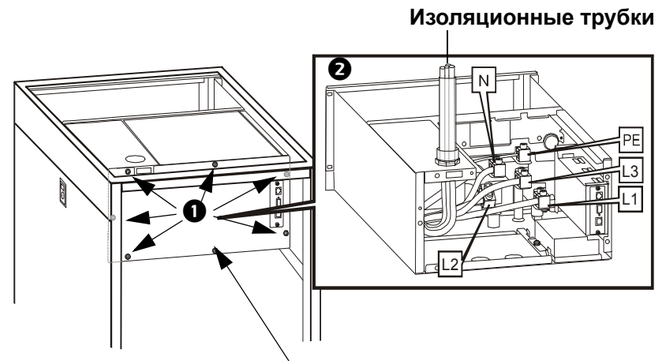

Установите входные кабели

❶ Ослабьте семь болтов и удалите заднюю панель, чтобы получить доступ к зажимным клеммам (при необходимости, для облегчения доступа можно снять верхнюю и нижнюю крышки).

❷ Подсоедините защитный заземляющий (PE/G), нейтральный (N) и линейные (L1, L2 и L3) провода к соответствующим зажимным клеммам. Снова установите заднюю панель (а также верхнюю и нижнюю крышки, если они были сняты (шаг 1).

ПРИМЕЧАНИЕ

- См модулей распределения питания установки лист для информации о том, как установить модули распределения питания (PDMS).
- Инструкции для модулей распределения питания Операционные доступны на веб-сайте, www.schneider-electric.com.

Коммуникационные кабели

Подсоедините коммуникационный кабель к разъему на задней панели устройства, а вторым концом - к локальной сети.

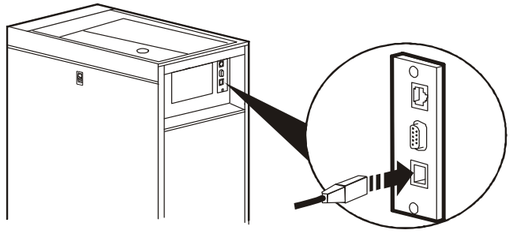

Технические требования

Входные провода

Это устройство рассчитано на 200 А. Оно должно быть оснащено автоматическим выключателем с максимальной нагрузкой 200 А.

Для Северной Америки: если устройство оснащено автоматическим выключателем 200 А, провода должны иметь размеры в соответствии с указанными в таблице 3.

Для стран вне Северной Америки: если устройство оснащено автоматическим выключателем 200 А, провода должны иметь размеры в соответствии с указанными в таблице 4.

Примечание: Входные провода должны иметь крутящий момент 31,1 Нм – используйте универсальный гаечный ключ 8 мм.

Поддержка по всему миру клиентов

Поддержка доступна на **www.schneider-electric.com**.

© 2015 Schneider Electric, S.A.S. Все права защищены.

990-3219B-028

10/2016

Таблица 1

Вход питания переменного тока

Номинальное напряжение	400 В 3 фазы 208 В 3 фазы
Частота	47-63 Гц
Настройка напряжения	3 В +нейтраль+PE
Максимальная нагрузка автоматического выключателя на главном распределительном щите	200 A
Максимальный непрерывный ток	160 A
Максимальный непрерывный ток со 100% автоматическим выключателем	200 A
Максимальный размер входного провода	250 mcm

Таблица 2

Выходной переменный ток

Номинальное напряжение	230 В/400 В 3 фазы 120 В/208 В 3 фазы
Максимальный непрерывный ток	200 A
Настройка напряжения	3 В + нейтраль + PE или 3 x (1 В + нейтраль + PE), основана на подсоединенных модулях распределения питания
Номинальная мощность полной нагрузки	138 кВт при 400 В 3 фазы 72 кВт при 208 В 3 фазы
Подключения выходных кабелей питания	Различные, основаны на подсоединенных модулях распределения питания
Длины выходных кабелей питания	Различные, основаны на подсоединенных модулях распределения питания
Максимальное количество модулей распределения питания	6
Максимальное количество полюсных контактов распределения питания	18

Таблица 3

200 A, 75°C провода

Система проводки	Медь	Алюминий
3 CCC, 30°C окр.ср.	Ø&N = 3/0 AWG G = 6 AWG	Ø&N = 3/0 AWG G = 6 AWG
3 CCC, 30°C окр.ср.	Ø&N = 3/0 AWG G = 6 AWG	Ø&N = (2) 1/0 AWG G = (2) 4 AWG

Примечания CCC = токонесущие провода
AWG = Американская классификация проводов
kcmils = MCM = тысяча круговых мил
Ø = фазовый провод
N = нейтральный провод
G = заземляющий провод (заземление оборудования)
(2) = два провода на клемму

Таблица 4

200 A, провода

Метод Установки	Медь, поливинилхлоридная изоляция, 30°C окр.ср.	Медь, изоляция XLPE или EPR, 30°C окр.ср.	Алюминий, поливинилхлоридная изоляция, 30°C окр.ср.	Алюминий, изоляция XLPE или EPR, 30°C окр.ср.
B1	Ø&N = 95мм PE = 50мм	Ø&N = 70мм PE = 35мм	Ø&N = 150мм PE = 95мм	Ø&N = 95мм PE = 50мм
B2	Ø&N = 120мм PE = 70мм	Ø&N = 95мм PE = 50мм	Ø&N = 240мм PE = 120мм	Ø&N = 120мм PE = 70мм
C	Ø&N = 95мм PE = 50мм	Ø&N = 70мм PE = 35мм	Ø&N = 150мм PE = 95мм	Ø&N = 95мм PE = 50мм
E	Ø&N = 95мм PE = 50мм	Ø&N = 70мм PE = 35мм	Ø&N = 120мм PE = 70мм	Ø&N = 95мм PE = 50мм
F	Ø&N = 70мм PE = 35мм	Ø&N = 50мм PE = 25мм	Ø&N = 95мм PE = 50мм	Ø&N = 70мм PE = 35мм

Примечания Ø = фазовый провод EPR = этиленпропиленовый каучук
N = нейтральный провод XLPE = сшитый полиэтилен
PE = провод защитного заземленияPC = поливинил-хлорид

Габаритные размеры, условия эксплуатации, соответствие стандартам

Габаритные размеры

Размеры (ВхШхД)	2070 x 610 x 1072 мм Транспортная упаковка: 2261 x 9114 x 1219 мм
Вес	Устройство: 272,7 кг Транспортная упаковка: 295,4 кг

Условия эксплуатации и соответствие стандартам

Условия эксплуатации	Защита от влаги и токопроводящих загрязняющих веществ
Температура	При эксплуатации: 0 – 30°C При эксплуатации (с пониженными характеристиками): 0 – 40° C При хранении: 0 – 45°C
Влажность	При эксплуатации: от 0 до 95%, без конденсации При хранении: от 0 до 95%, без конденсации
Высота над уровнем моря	При хранении: 10 000 м
Сертификация	Сертификация VDE на соответствие стандартам IEC 60439-1 Зарегистрировано Underwriters Laboratories Inc.
Номинальный условный ток короткого замыкания (I_{CC})	10 кА
Номинальное выдерживаемое импульсное напряжение (U_{CC})	4 кВ
Номинальный коэффициент разновременности	0,7

Примечание: Продукция APC разработана для эксплуатации при температуре окружающей среды 0 – 40°C. Большинство центров обработки данных поддерживают рабочую температуру 0 – 30°C. Таблицы допустимых токовых нагрузок кабеля Государственного электрического стандарта (NFPA 70) и IEC 60364-5-53 имеют значения температур от 0 до 30°C. Если продукт установлен в месте, где температура окружающей среды превышает 30°C, то необходимо понизить номинальные значения нагрузки либо увеличить площадь поперечного сечения проводов питания, в соответствии с коэффициентами понижения номинального значения NFPA 70 и IEC 60364-5-53.

Подтверждение соответствия стандартам

Настоящее оборудование прошло испытания, подтвердившие его соответствие ограничениям, предусмотренным требованиями раздела 15 правил Федеральной комиссии по связи (США) к цифровым устройствам класса A. Эти ограничения призваны обеспечивать достаточную защиту от вредных помех во время эксплуатации оборудования в производственных условиях. Данное оборудование генерирует, использует и может испускать радиочастотное излучение и, если оно устанавливается и эксплуатируется не в строгом соответствии с Руководством по установке, может вызывать вредные помехи, препятствующие радиосвязи. Эксплуатация данного устройства может привести к возникновению критических помех. В этом случае ответственность за устранение таких помех ложится на пользователя.

Это цифровое устройство класса A удовлетворяет требованиям стандарта ICES-003 (Канада).

Cet appareil numérique de la classe A est conforme à la norme NMB-003 du Canada.

Данный продукт является оборудованием класса A. В бытовых условиях такое оборудование может вызывать радиопомехи. В этом случае от пользователя может потребоваться принятие соответствующих мер.